安装和使用手动进纸架

以下是有关安装和使用与*柯达* i5000 型系列扫描仪结合使用的手动进纸架的指示信息。手动进纸架包括：手动进纸架和两个侧导板。

手动进纸架提供了一个有助于手动进纸的平坦工作面。

1. 开始前，请打开扫描应用程序，并将扫描仪的输入升降台设置在最低位置 （即 750 张）。
2. 将输入升降台上的侧导板打开到最宽位置，并验证侧导板已向上打开。如果侧导板向下折叠，则无法安装进纸架。
3. 打开扫描仪护盖。

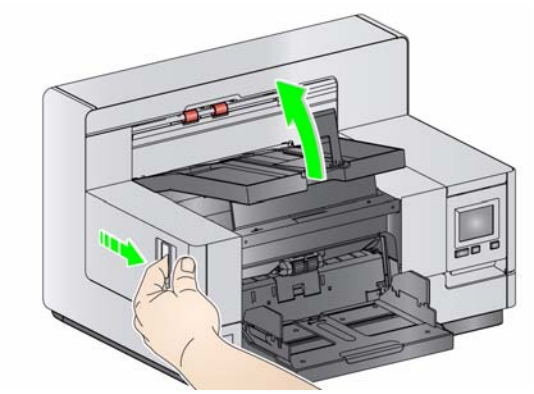

4. 找到传输板左右两侧的两个导轨，并在这两个导轨上滑动手动进纸器。

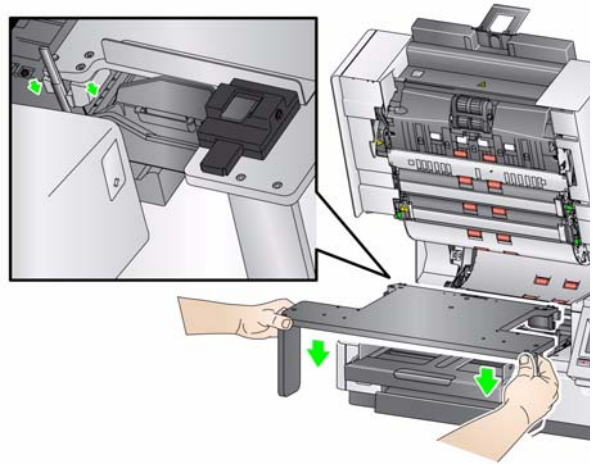

注意：确保手动进纸架具有可供支撑的平坦表面。

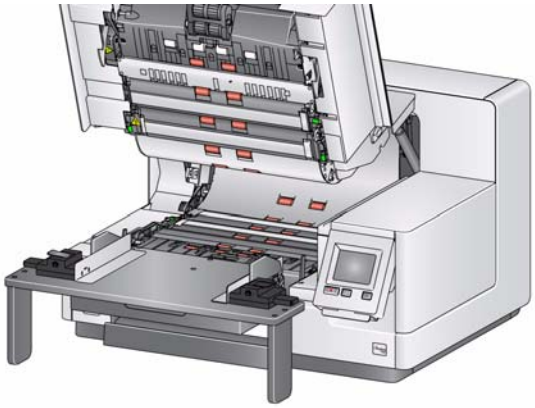

手动进纸架具有 2 个侧导板位置。

注意：侧导板是可选的。如果您无需使用侧导板，即无需安装。

视您所扫描的文档大小而定：

- 若您的文档小于 21.59 厘米（8.5 英寸），请使用距离手动进纸架中部最近的洞孔。
- 若您的文档大于 21.59 厘米（8.5 英寸），请使用距离手动进纸架中部最远的洞孔。

5. 插入手动进纸架后，安装侧导板。对准手动进纸架上的洞孔与左侧导板上的钉子，如下图所示。

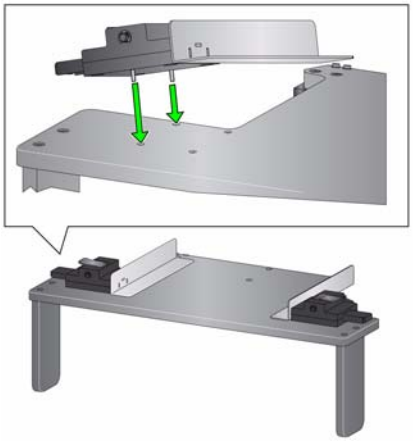

6. 按照与步骤 5 中相同的方式插入右侧导板。
7. 打开手动进纸架侧导板上的锁定弹片。

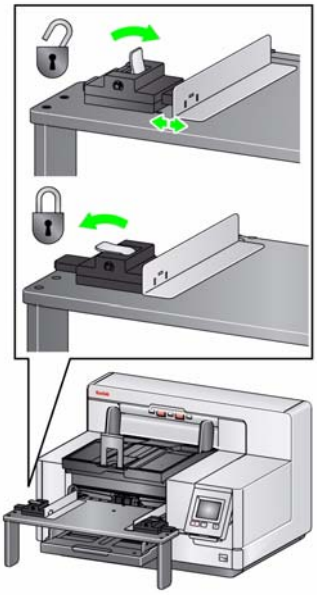

8. 内外滑动侧导板，将其调整至所需位置，以适合要扫描的文档的尺寸。
9. 合上手动进纸架侧导板上的锁定弹片。
10. 打开扫描应用程序，并将扫描仪的输入升降台设置在最高位置 （即，文档进纸器）。
11. 扫描单张或手持位置的文档。

卸下手动进纸架

1. 将输入升降台降低至最低位置。
2. 卸下手动进纸架的侧导板。
3. 打开扫描仪护盖。
4. 卸下手动进纸架。

Eastman Kodak Company
343 State Street
Rochester, NY 14650 U.S.A.
版权所有 © Kodak， 2010 年。保留所有权利。
注册商标：Kodak