用于*柯达* i5000 系列扫描仪的*柯达*增强型打印机附件的安装说明

以下是安装用于柯达 i5000 系列扫描仪的*柯达*增强型打印机附件的说明。有关如何使用此附件的操作程序，请参阅 《用户指南》。

*柯达*增强型打印机附件包括：

1 顶端成像导轨

1 顶端可翻转背景附件

1 增强型打印机托架

1 增强型打印机黑色墨盒

1 排放带

1 印刷电路板附件

1 打印机位置 / 说明标签

1 吸墨条状纸组合

1 螺丝起子

注意：额外墨水颜色及替换墨盒可在网上订购：scannerstore.Kodak.com。

在您开始前，请确保扫描仪已关闭并断开了电源。

1. 打开扫描仪护盖。

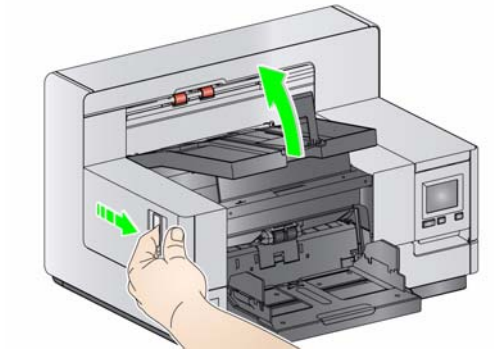

2. 转松顶端成像导轨各端的指旋螺丝钉，将成像导轨从其位置取出。

3. 安装增强型打印机成像导轨并拧紧螺丝钉以固定成像导轨。*请不要过度拧紧*。

注意：确定以正确方向安装顶端成像导轨。

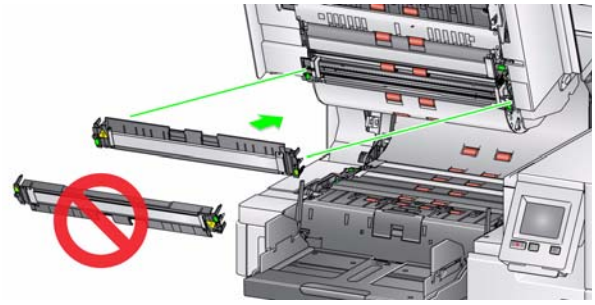

4. 转松顶端可翻转背景附件。使用提供的螺丝起子转松所有的四颗指旋螺丝钉。

5. 断开连接器，松开并取出可翻转背景。

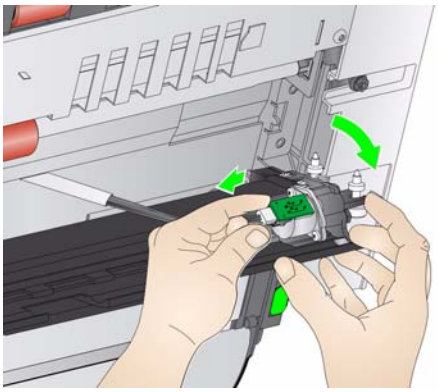

6. 若要安装可翻转背景，请连接电缆，然后对齐活动背景一端上的弹簧。将指旋螺丝钉拧紧到位。*请不要过度拧紧*。

7. 验证活动背景是否能够自如地上下移动。

8. 从扫描仪基座卸下出纸托盘磁性黑色背景带。

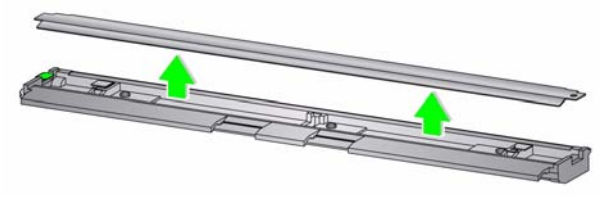

9. 安装吸墨条状纸。

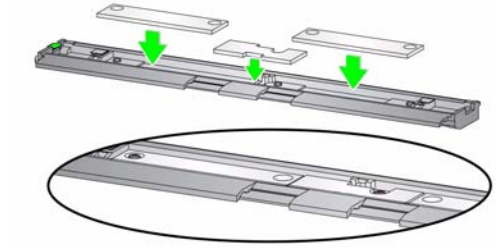

10. 安装排放带，取代第 8 步取下的黑色背景带。

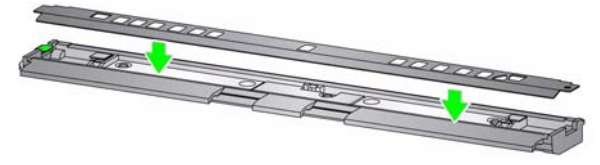

11. 使用柔软无绒布进行抹擦，清洁成像导轨和活动背景。

12. 关闭扫描仪护盖并取下输出托盘。

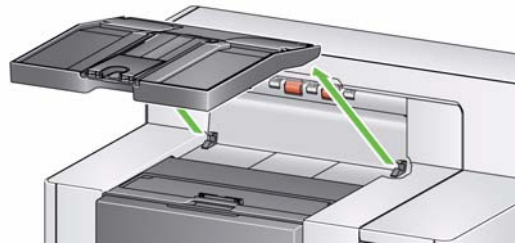

13. 打开打印机检修盖，并卸下打印机护盖。

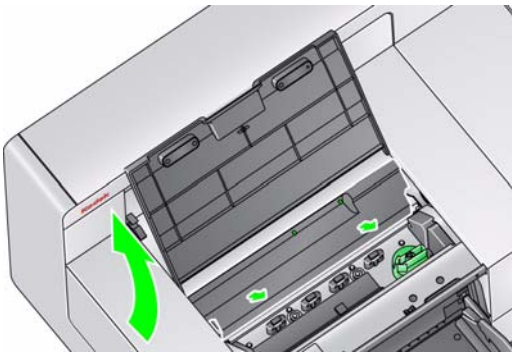

注意：不要重新安装打印机护盖。

14. 松开 （不要卸下）两个螺丝钉，通过将打印机电路板附件放置在两个螺丝钉上，安装打印机电路板附件，并按如图所示拧紧螺丝钉。

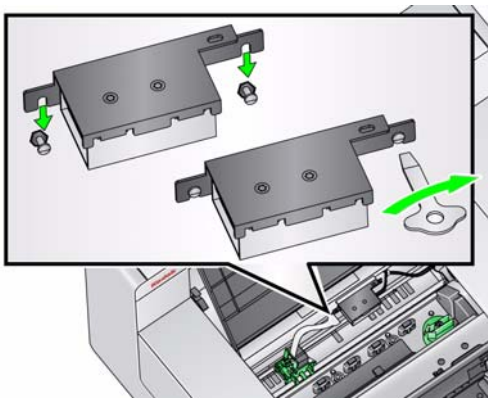

15. 将打印机电缆连接到打印机电路板附件的右侧。

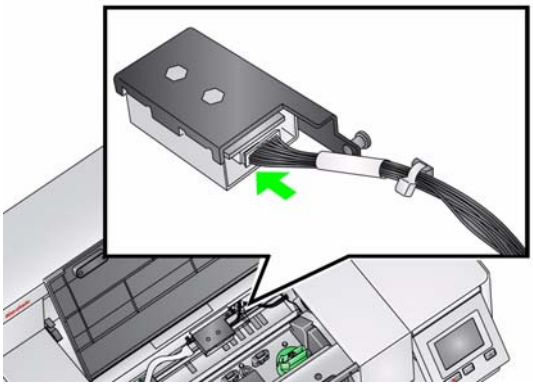

16. 如图所示，将增强型打印机托架装入绿色托架。

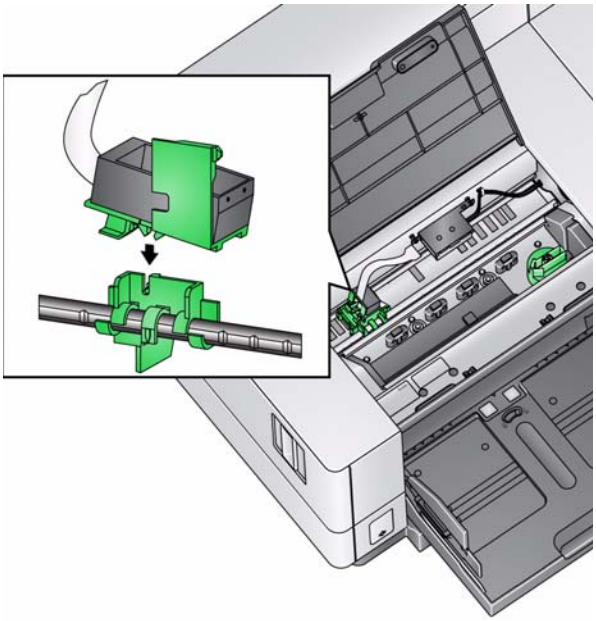

17. 将打印机电缆从打印机托架连接到打印机电路板的左侧。确保打印机电缆的铜线一侧正面朝下。

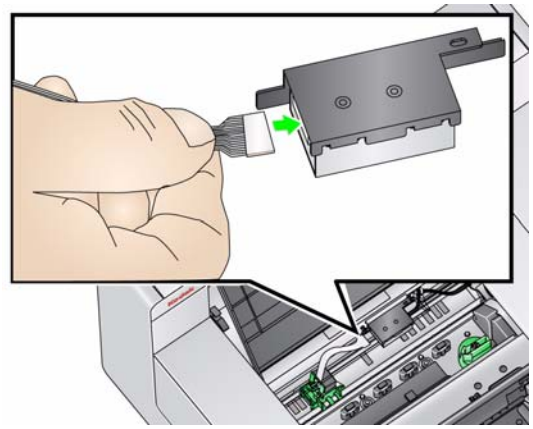

18. 如图所示，将打印机位置 / 说明标签对齐并粘贴在打印机检修盖的内侧。

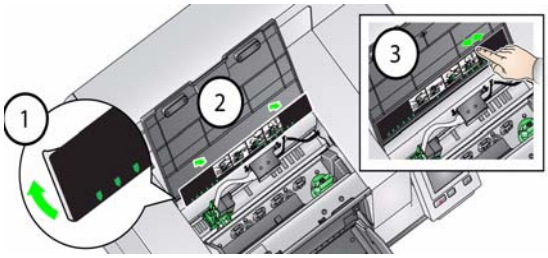

19. 打开墨盒包装并撕下新墨盒上的弹片。

20. 拉下打印机托架拉头，旋转以抬起打印机托架。

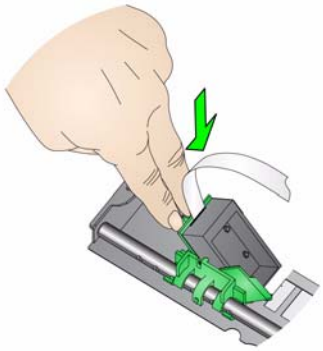

21. 按照显示将墨盒装入打印机托架。

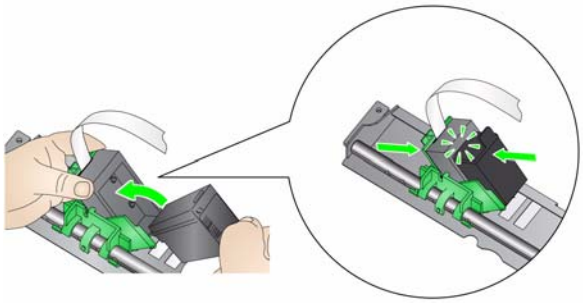

22. 旋转以抬起打印机托架，使墨盒处于正确的位置。

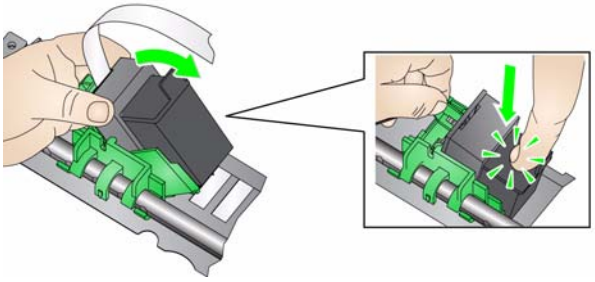

23. 将打印机托架滑入所需的打印位置。有关更换打印位置的信息，请参阅 《使用指南》*第 4 章 “ 文档打印 ”*。

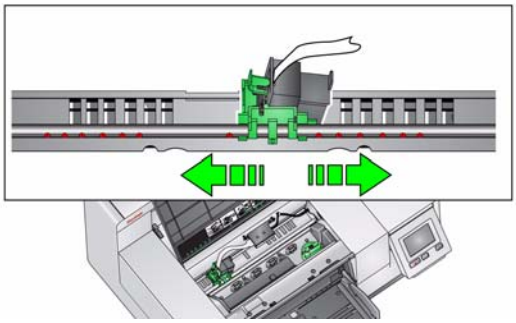

24. 关闭打印机检修盖，然后装回输出托盘。

25. 重新启动扫描仪和扫描应用程序。

26. 运行打印测试。请参阅 《用户指南》第 4 章中标题为 “ 运行测试打印 ” 的小节。

注意：

- 保存您卸下的所有部件 （例如，顶端成像导轨、顶端活动背景、黑色背景带和打印机护盖），以备将来要卸下打印机之需。
- **墨盒处理**：请浏览 Hewlett-Packard 网站，了解有关根据当地法规回收打印耗材或处理墨盒的信息。

Eastman Kodak Company
343 State Street
Rochester, NY 14650 U.S.A.

版权所有 © Kodak， 2010 年。保留所有权利。
注册商标：Kodak

网站：www.kodak.com/go/docimaging