更换预分纸垫片更换分纸滚筒

预分纸垫片

1

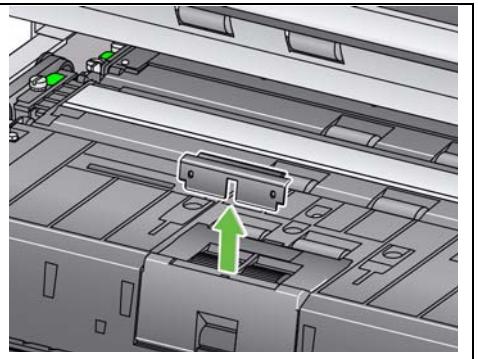

分纸滚筒

2

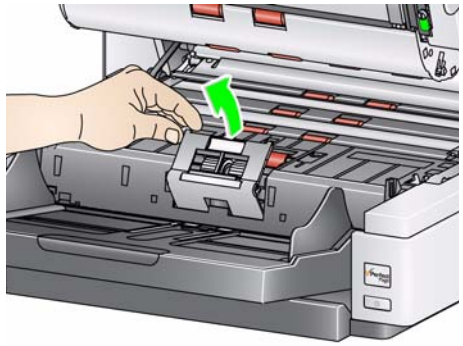

3

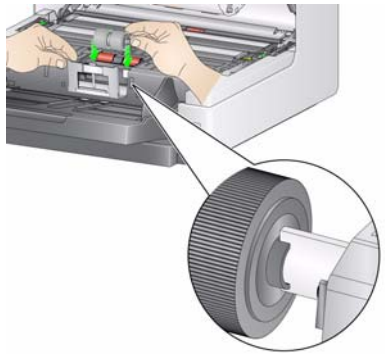

有关进纸模块更换程序，请参阅 《用户指南》。

耗材和附件

产品目录号	描述
832 7538	进纸器耗材套件
838 7938	超大型进纸器耗材套件
146 2415	超级大型进纸器耗材套件
834 8054	影像导轨套件 （不带打印机）
871 4438	影像导轨套件 （带打印机）
166 7641	可翻转背景 （不带打印机）
161 2605	可翻转背景 （带打印机）
896 5519	*柯达*扫描仪专用 Staticide 擦拭布 *
826 6488	Brillianize Detailer 擦拭布
169 0783	传送器清洁纸
853 5981	滚筒清洁垫
840 5425	打印机吸墨纸
818 3386	增强型打印机黑色墨盒
159 6832	增强型打印机红色墨盒
产品目录号	**附件**
844 5280	用于超薄纸的进纸器套件
121 8940	增强型打印机附件
189 4351	*柯达* A3 平板附件
119 9470	*柯达* Legal 尺寸平板附件
183 3946	66.04 厘米 （26 英寸）文档扩展器
162 6803	76.2 厘米 （30 英寸）文档扩展器
148 8476	86.36 厘米 （34 英寸）文档扩展器

* Staticide 擦拭布并不在所有国家提供。如果没有 Staticide 擦拭布，应使用 Brillianize Detailer 擦拭布。

重要信息：

- 滚筒清洁垫含有会刺激眼睛的钠醇醚酸以及钠硅酸盐。有关详情，请参阅 MSDS。
- Staticide 擦拭布含有异丙基酒精，会导致眼睛不适及皮肤干燥。执行维护程序后，务必使用肥皂和水清洁双手。有关详细信息，请参阅 “材料安全数据表” (MSDS)(www.kodakalaris.com/go/MSDS)。

Kodak Alaris Inc.
2400 Mount Read Blvd.
Rochester, NY 14615
A-61840_zh-cn / 部件号 5K4285 2015 年 4 月
© 2015 Kodak Alaris Inc. 保留所有权利。

柯达商标和品牌外观形象
经伊士曼 - 柯达公司授权使用

i4250、 i4650 和 i4850 型扫描仪

参考指南

服务与支持

www.kodakalaris.com/go/dicontacts

当您与支持部门联系时，请提供以下各项：

- 问题的说明
- 扫描仪型号和序列号
- 计算机配置
- 您使用的软件应用程序

清洁频率表

程序		每天开始工作前	班次中间	下一个班次的开始
1	用真空吸尘器清洁输出托盘和输入区域（输入升降台和传输系统）	x		
2	清洁所有滚筒，包括进纸模块	x		x
3	运行传输系统清洁纸	x		x
4	清洁成像导轨：基本	x	x	x
清洁成像导轨：彻底 *（请参阅《使用指南》）*		x		x

清洁传输区域和滚筒

1

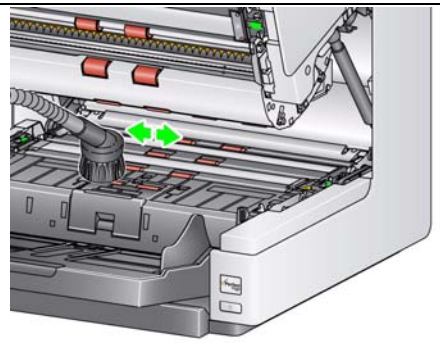

2

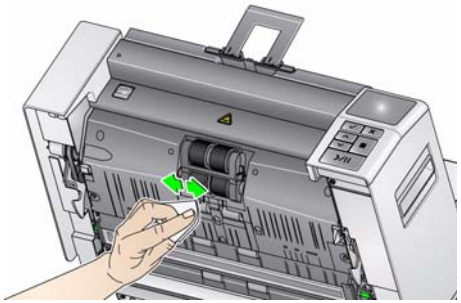

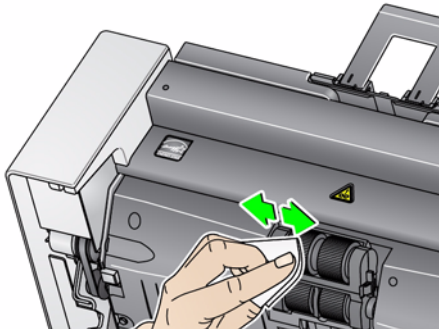

运行清洁页并清洁成像导轨

3

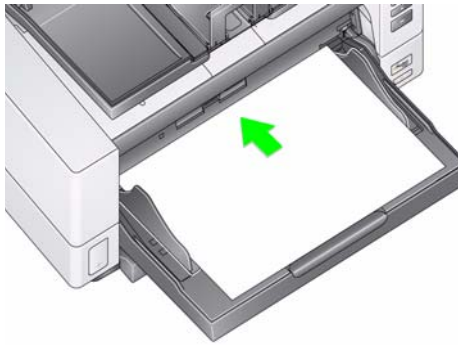

4

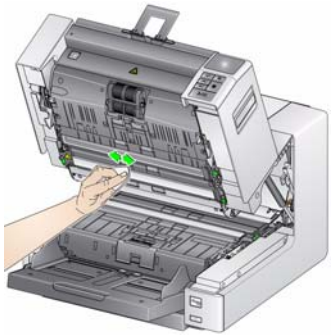

有关清洁和更换步骤的详细信息，请参阅《使用指南》第 5 章，*维护*。