Installationsanweisungen für das *Kodak* Enhanced Printer Accessory zur Verwendung mit *Kodak* Scannern der i4000 Serie

Im Folgenden sind die Anweisungen für die Installation des *Kodak* Enhanced Printer Accessory bei Scannern der i4000 Serie aufgeführt. Informationen zur Verwendung dieses Zubehörteils finden Sie im Benutzerhandbuch.

Das *Kodak* Enhanced Printer Accessory besteht aus folgenden Komponenten:

1 Obere Imaging-Führung
1 Oberer drehbarer Hintergrund
1 Halter für den Enhanced Printer
1 Schwarze Tintenpatrone für den Enhanced Printer
4 Ablegestreifen

HINWEIS: Zusätzliche Tintenfarben und Ersatz-Tintenpatronen können Sie online unter folgender Adresse erwerben: scannerstore.Kodak.com.

Stellen Sie zunächst sicher, dass der Scanner ausgeschaltet ist.

1. Öffnen Sie die Scannerabdeckung.

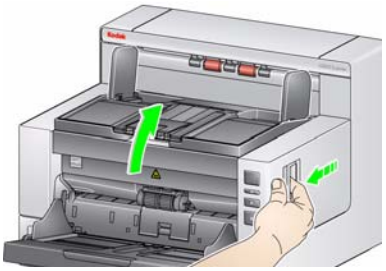

2. Lösen Sie die Schrauben an den Enden der oberen Imaging-Führung und nehmen Sie die Führung heraus.

3. Setzen Sie die Imaging-Führung des Enhanced Printer ein und sichern Sie diese mit den beiden Schrauben. *Überdrehen Sie sie nicht*.

HINWEIS: Stellen Sie sicher, dass Sie die obere Imaging-Führung richtig herum einsetzen.

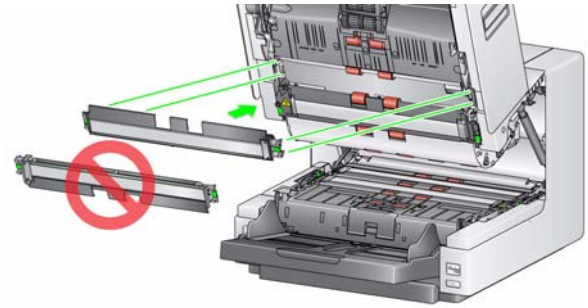

4. Lockern Sie den oberen drehbaren Hintergrund. Lösen Sie mit einem Schraubendreher alle vier Schrauben.

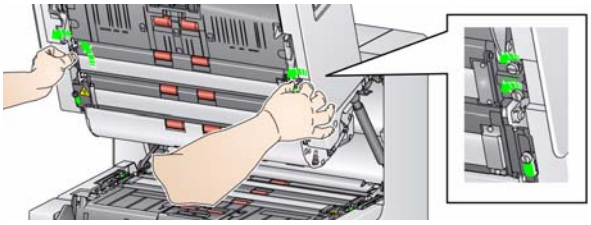

5. Ziehen Sie den Stecker heraus, um den drehbaren Hintergrund zu entriegeln und zu entfernen.

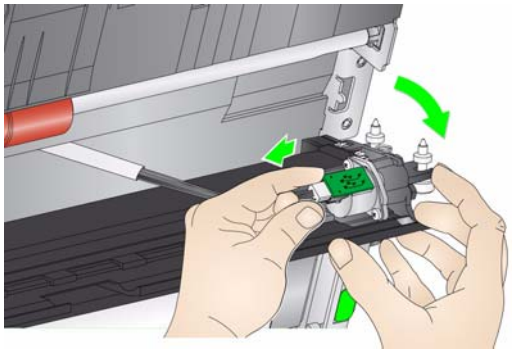

6. Installieren Sie den drehbaren Hintergrund, indem Sie das Kabel anschließen und die Schrauben ausrichten und anziehen. *Überdrehen Sie sie nicht.*
7. Setzen Sie die Ablegestreifen ein. Informationen zum Einsetzen und Auswechseln von Ablegestreifen finden Sie im Benutzerhandbuch in *Kapitel 4, Bedrucken von Dokumenten*.

8. Schließen Sie die Scannerabdeckung und entfernen Sie das Ausgabefach.

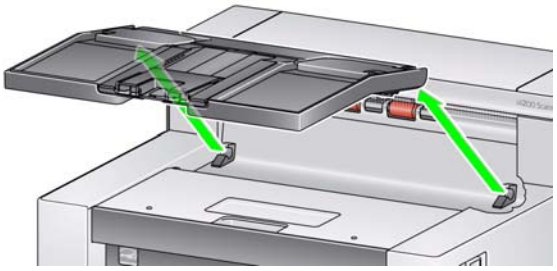

9. Öffnen Sie die Druckerabdeckung.

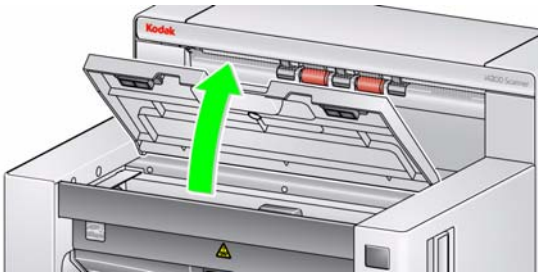

10. Ziehen Sie das Flachbandkabel des Druckers aus den Halteclips.

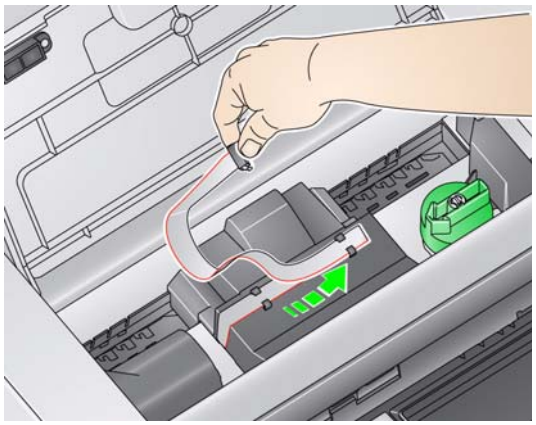

11. Drücken Sie den Stecker des Druckerkabels fest in den Druckerhalter.

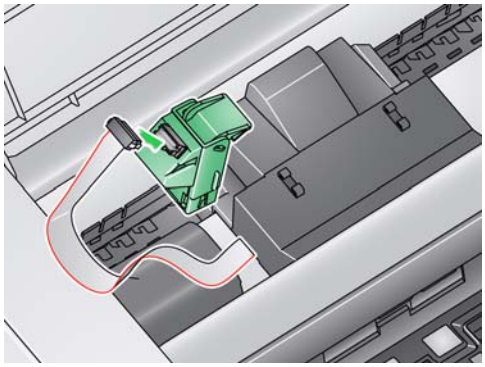

12. Nehmen Sie die Tintenpatrone aus der Verpackung heraus und entfernen Sie die Schutzabdeckung.

13. Heben Sie die grüne Klappe am Druckerhalter an, schieben Sie die neue Tintenpatrone in den Druckerhalter und schließen Sie die Klappe.

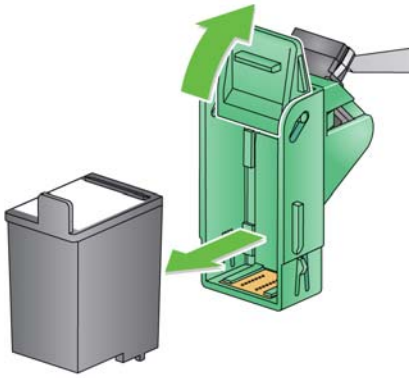

HINWEIS: **Entsorgung der Tintenpatrone:** Informationen zum Recycling von Druckermaterialien oder zur vorschriftsmäßigen Entsorgung von Tintenpatronen finden Sie auf der Website von Hewlett-Packard.

14. Schieben Sie den Druckerhalter in die gewünschte Druckposition. Informationen zum Ändern der Druckpositionen finden Sie im Benutzerhandbuch in *Kapitel 4, Bedrucken von Dokumenten*.

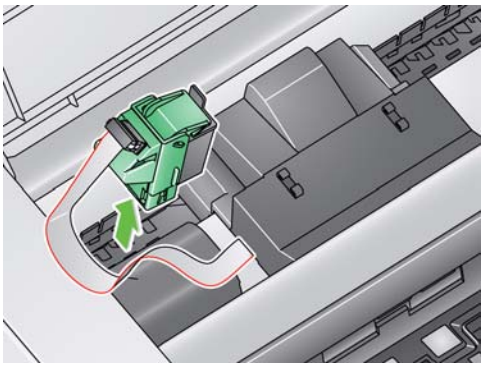

15. Schließen Sie die Druckerabdeckung und bringen Sie das Ausgabefach wieder an.

Eastman Kodak Company
343 State Street
Rochester, NY 14650, USA
© Kodak, 2010. Alle Rechte vorbehalten.
TM: Kodak